CP-01

Plaqueta Control de Portería Conexión 6 hilos

Plaqueta intercomunicadora Control de Portería **CP-01**

La plaqueta intercomunicadora permite que uno de los teléfonos del edificio (preferentemente el del encargado o conserje) se pueda intercomunicar con los demás cortando la calle, usando una fuente FA-02.

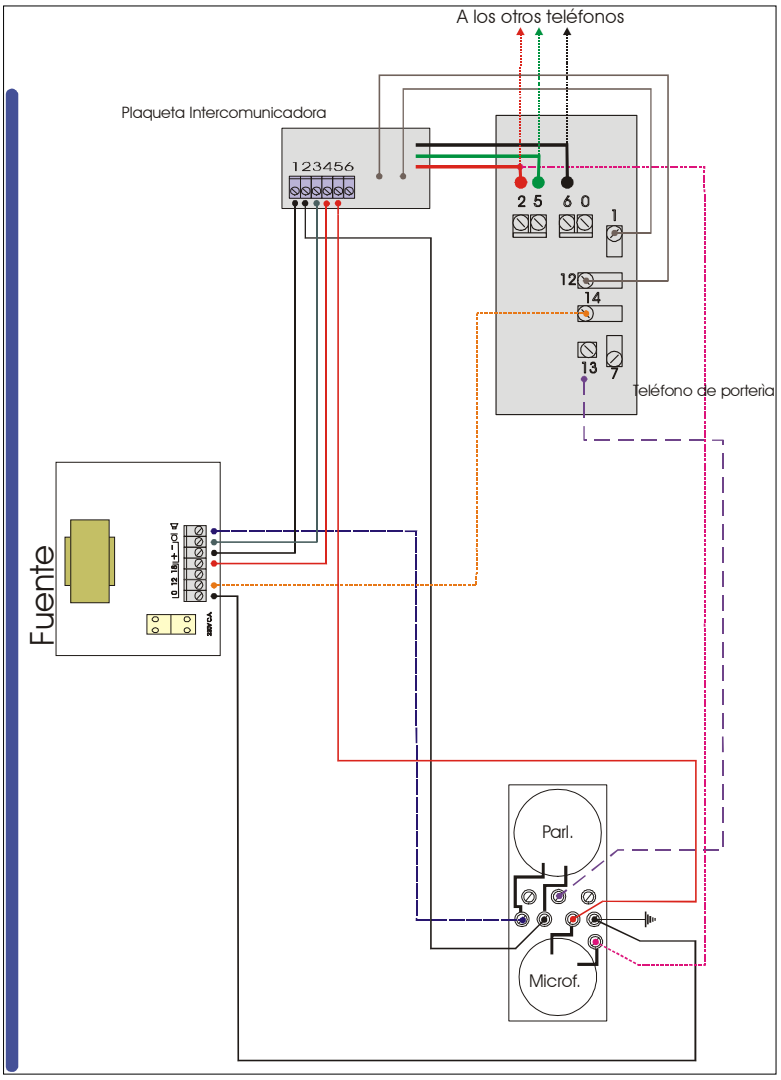

Operación

La plaqueta permite dos tipos de operación:

Operación Manual: En este caso el conserje tiene que mantener oprimido un botón del teléfono para hablar interno.

Operación Automática: Una vez levantado el tubo al pulsar el botón de corte la intercomunicación queda establecida hasta que se cuelguen los tubos.

Importante:

Para que el sistema funcione en todo el edificio, la plaqueta deberá ser instalada en el primer teléfono de la instalación, dado que de su bornera partirán los cables de audio de los restantes teléfonos. Este teléfono será asignado al conserje.

Funcionamiento:

El CP-01 Control de portería permite bloquear la calle y mantener una comunicación interna entre el teléfono asignado a la portería y uno o mas de los internos del edificio.

Su funcionamiento puede ser automático o manual:

Para funcionamiento automático se debe levantar el tubo y pulsar el botón superior del teléfono de portería, en ese momento se corta la comunicación con la calle y se puede mantener una comunicación interna hasta que los tubos se cuelguen. El led rojo encendido indica la comunicación interna y, por ende, la calle cortada.

En el caso de no poder restablecer la comunicación con la calle al colgar los tubos, se puede forzar el desbloqueo pulsando el botón Desbloqueo.(1)

Para funcionamiento Manual:

Se debe cortar el puente (2).

En funcionamiento manual se debe mantener el botón superior del teléfono de portería apretado para cortar la calle, una vez soltado el botón la calle se conecta automáticamente.

Botones del teléfono del encargado:

Botón superior corta la calle.

Botón inferior acciona la cerradura

Pulsador agregado restablece la comunicación con la calle si hubiera quedado bloqueada o si se quiere volver a hablar con la calle sin cortar.

Led encendido: Comunicación interna activa (calle bloqueada)

Led apagado: Calle conectada.

Funcionamiento del Teléfono del usuario:

El botón izquierdo llama al encargado.

El botón derecho abre la cerradura eléctrica.

Para comunicar dos o mas internos entre sí:

1) El encargado deberá cortar la calle pulsando el botón superior de su teléfono.

2)Luego llamará a los internos que desea inter comunicar.

3)Cortar el tubo.

En la central verá el led rojo encendido y dos o mas botones iluminados mostrando que teléfonos están comunicados.

4)Al finalizar la comunicación y colgar los tubos se restablecerá el audio con la calle y se apagarán las luces.

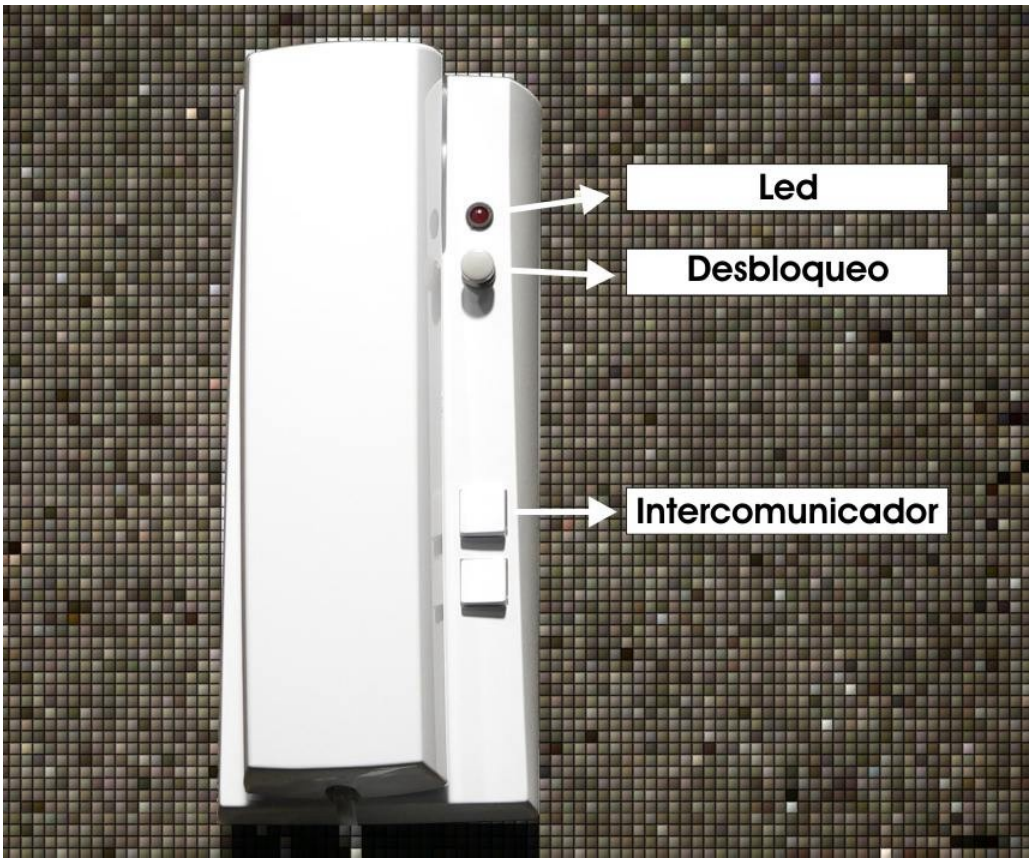

Instalación con Central de Conserjería luminosa y CC y CA Separados. Fuente FA-02d con alterna y contínua Separadas.

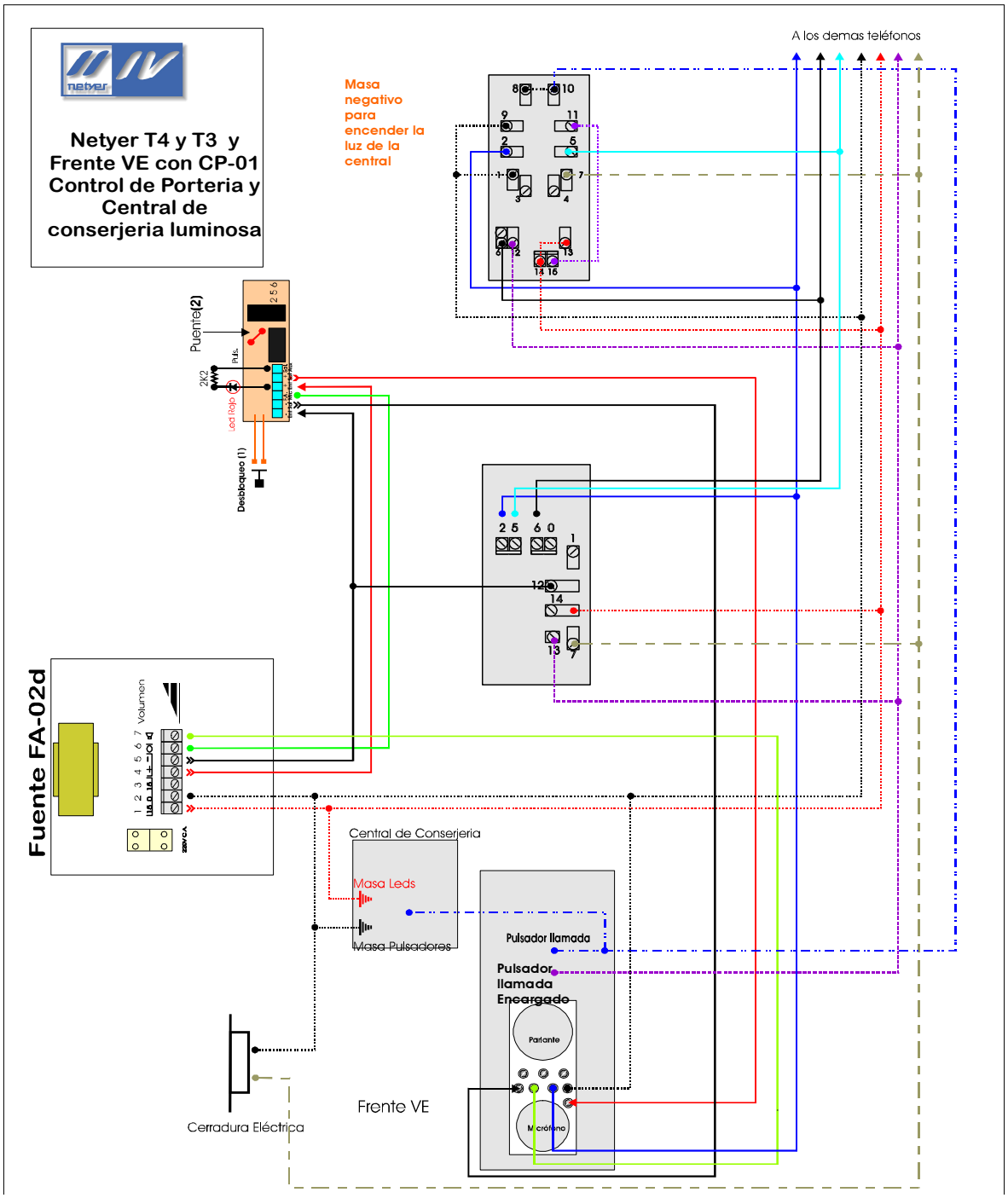

Conexión con fuente FA-02d con PUNTO MEDIO COMUN en los teléfonos. El teléfono recomendado es el T3, se muestra un T4 también pero este no enciende la luz de la central de conserjería

Netyer T4 y T3, Frente VE con CP-01 Control de Porteria y Central de conserjeria luminosa Conexion con Punto Medio Comun Fuente FA/02d

CP-01

Funcionamiento:

El CP-01 Control de portería permite bloquear la calle y mantener una comunicación interna entre el teléfono asignado a la portería y uno o mas de los internos del edificio.

Su funcionamiento puede ser automático o manual:

Para funcionamiento automático se debe levantar el tubo y pulsar el botón inferior del teléfono de portería, en ese momento se corta la comunicación con la calle y se puede mantener una comunicación interna hasta que los tubos se cuelguen. El led rojo encendido indica la comunicación interna y, por ende, la calle cortada.

En el caso de no poder restablecer la comunicación con la calle al colgar los tubos, se puede forzar el desbloqueo pulsando el botón **Desbloqueo.(1)**

Para funcionamiento Manual:

Se debe cortar el puente **(2).**

En funcionamiento manual se debe mantener el botón inferior del teléfono apretado para cortar la calle, una vez soltado el botón la calle se conecta automáticamente.

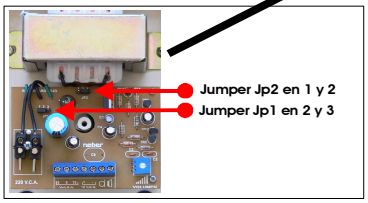

Ubicación de los Jumperes

Masa negativo para encender la

Teléfono T3
Boton izquierdo llama al encargado

Teléfono T4
Boton superior llama al encargado

A los demas teléfonos

Puente(2)
2K2
Led Rojo
Puls.
Desbloqueo (1)

Teléfono

Central de Conserjeria
Pulsador de llamadaa los

Fuente FA-02d
Volumen

Pulsador de llamada a portería

Pulsador de llamada

Parlante
Micrófono

Cerradura Eléctrica

Frente VE

Alimentación de alterna para los pulsadores de llamada a portería

Conexión con módulo de 6 hilos Serie M SIN CENTRAL DE PORTERÍA y con PUNTO MEDIO COMUN.

Netyer T4 y MA/6H01 con CP-01 Control de Porteria

CP-01

Funcionamiento:

El CP-01 Control de portería permite bloquear la calle y mantener una comunicación interna entre el teléfono asignado a la portería y uno o mas de los internos del edificio.

Su funcionamiento puede ser automático o manual:

Para funcionamiento automático se debe levantar el tubo y pulsar el botón inferior del teléfono de portería, en ese momento se corta la comunicación con la calle y se puede mantener una comunicación interna hasta que los tubos se cuelguen. El led rojo encendido indica la comunicación interna y, por ende, la calle cortada.

En el caso de no poder restablecer la comunicación con la calle al colgar los tubos, se puede forzar el desbloqueo pulsando el botón **Desbloqueo.(1)**

Para funcionamiento Manual:

Se debe cortar el puente **(2).**

En funcionamiento manual se debe mantener el botón inferior del teléfono apretado para cortar la calle, una vez soltado el botón la calle se conecta automáticamente.

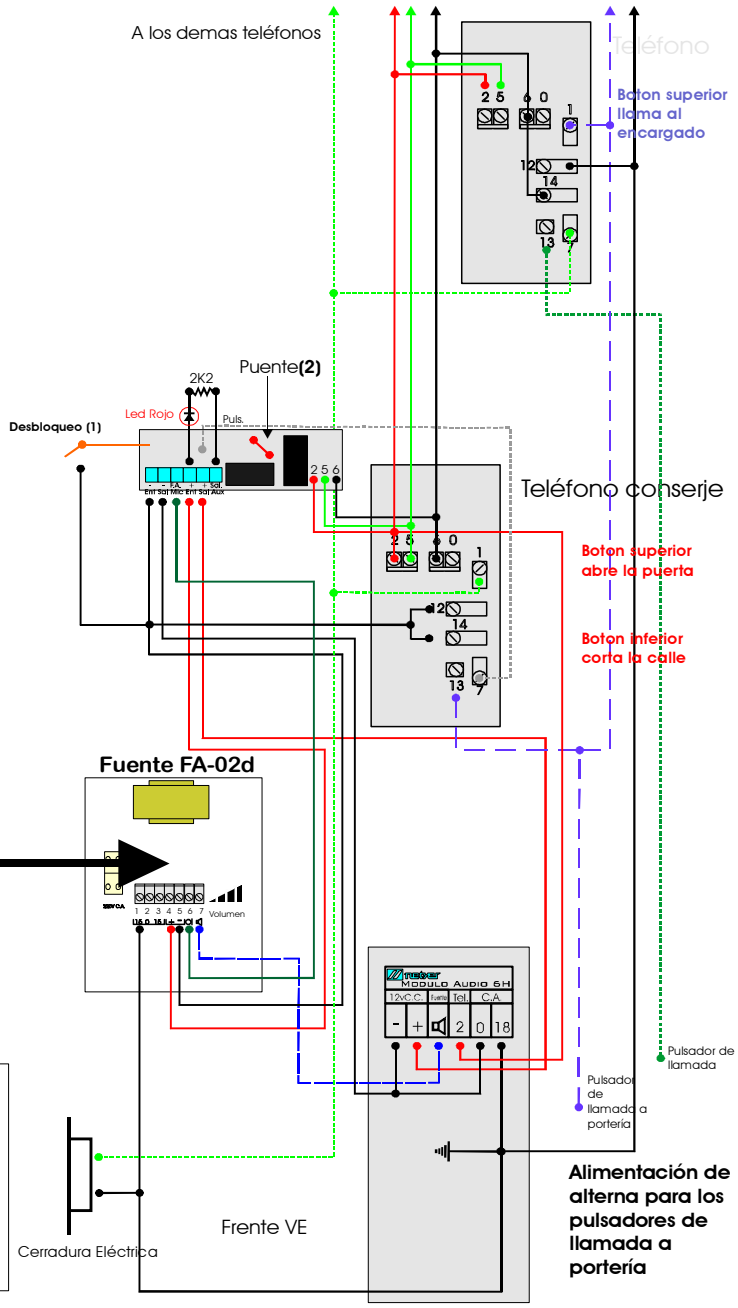
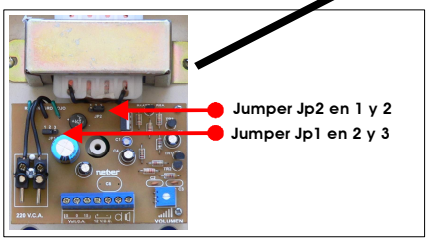
Ubicación de los Jumperes